300X缓闭止回阀

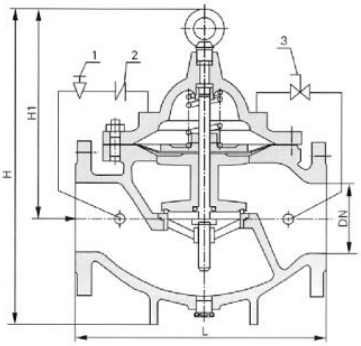

1、针形阀　2、止回阀　3、小球阀